Tizio

Richard Sapper



IP20

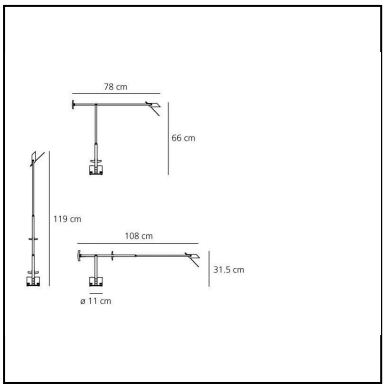

LUMINAIRE *

- Verfügbarkeit Trafo: **integriert**
- Watt: **3,3W**
- Spannung (V): **220V-240V**
- Lichtstrom (lm): **191lm**
- Efficiency: **48%**
- Efficacy: **63.67lm/W**
- CRI: **80**

* Photometrische Daten können je nach installierter Quelle variieren.
Photometrische Untersuchungen werden relativ bereitgestellt und die Beleuchtungsberechnungen können je nach tatsächlich verwendeter Quelle aktualisiert werden.

BESCHREIBUNG

Designed over 50 years ago, Tizio features an articulated system that is constantly kept in balance by counterweights and based on a revolutionary structure that supports the head while, at the same time, powering the light source: originally a very low-voltage halogen, and today also LED. Thanks to the intelligence and elegance with which it combines these elements, Tizio has become one of the icons not only of Artemide's collection, but also of Italian design.
"*When we presented it, there was nothing like it on the market, it was revolutionary. Tizio is beautiful in any different position, it is a harmonious object in all its parts, you move it with one hand and it is always extremely precise. It is not that we don't change anything over the years because we can't, we don't change anything because that's the way it is.*"
Ernesto Gismondi, 2014

FUNKTIONEN

- Produktcode: **A009010**
- Farbe: **schwarz**
- Installation: **Tischleuchte**
- Material: **aluminium, technopolymer**
- Serie: **Design Collection**
- Anwendungsbereich: **Innenbeleuchtung**
- Einsatzbereich: **Hospitality, Büros, Residential**
- Lichtverteilung: **direkt, verstellbar**
- design: **Richard Sapper**

DIMENSION

- Länge: **780 mm**
- Höhe: **660 mm**
- Durchmesser Fuß: **110 mm**
- Max Erweiterungslänge: **1190 mm**
- Max Erweiterungsbreite: **1080 mm**
- Neigung: **-42+42**
- Widerstand: **N/D**
- Glühdrahttest: **N/D°**

LICHTQUELLEN NICHT ENTHALTEN

- Kategorie: **LED RETROFIT**
- Anzahl: **1**
- Watt: **MAX 2,5W**
- Sockel: **GY6.35**

Wir behalten uns das Recht vor, die Spezifikationen unserer Produkte zu ändern. — Last update: September 2026
Neueste Informationen zum Produkt finden Sie unter www.artemide.com

ZUBEHÖR



TIZIO NERA
SUPPORTO
TERRA
A087700